日本海旗　女子団体
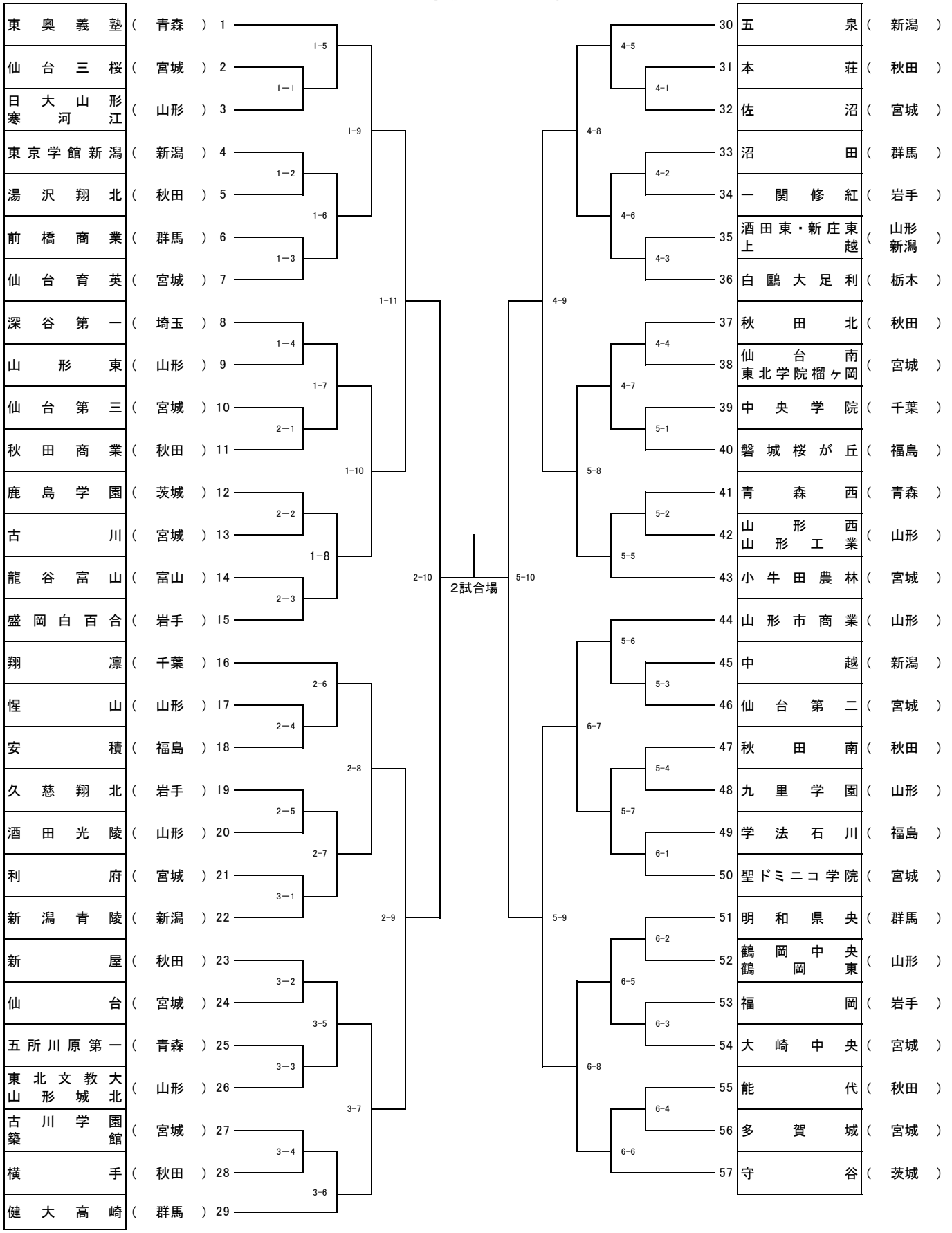
1	東奥義塾	青森	
2	仙台三桜	宮城	
3	日大山形 寒河江	山形	
4	東京学館新潟	新潟	
5	湯沢翔北	秋田	
6	前橋商業	群馬	
7	仙台育英	宮城	
8	深谷第一	埼玉	
9	山形東	山形	
10	仙台第三	宮城	
11	秋田商業	秋田	
12	鹿島学園	茨城	
13	古川	宮城	
14	龍谷富山	富山	
15	盛岡白百合	岩手	
16	翔凛	千葉	
17	惺山	山形	
18	安積	福島	
19	久慈翔北	岩手	
20	酒田光陵	山形	
21	利府	宮城	
22	新潟青陵	新潟	
23	新屋	秋田	
24	仙台	宮城	
25	五所川原第一	青森	
26	東北文教大 山形城北	山形	
27	古川学園 築館	宮城	
28	横手	秋田	
29	健大高崎	群馬	
30	五泉	新潟	
31	本荘	秋田	
32	佐沼	宮城	
33	沼田	群馬	
34	一関修紅	岩手	
35	酒田東・新庄東 上越	山形 新潟	
36	白鷗大足利	栃木	
37	秋田北	秋田	
38	仙台南 東北学院榴ヶ岡	宮城	
39	中央学院	千葉	
40	磐城桜が丘	福島	
41	青森西	青森	
42	山形西 山形工業	山形	
43	小牛田農林	宮城	
44	山形市商業	山形	
45	中越	新潟	
46	仙台第二	宮城	
47	秋田南	秋田	
48	九里学園	山形	
49	学法石川	福島	
50	聖ドミニコ学院	宮城	
51	明和県央	群馬	
52	鶴岡中央 鶴岡東	山形	
53	福岡	岩手	
54	大崎中央	宮城	
55	能代	秋田	
56	多賀城	宮城	
57	守谷	茨城