女子　日本海旗

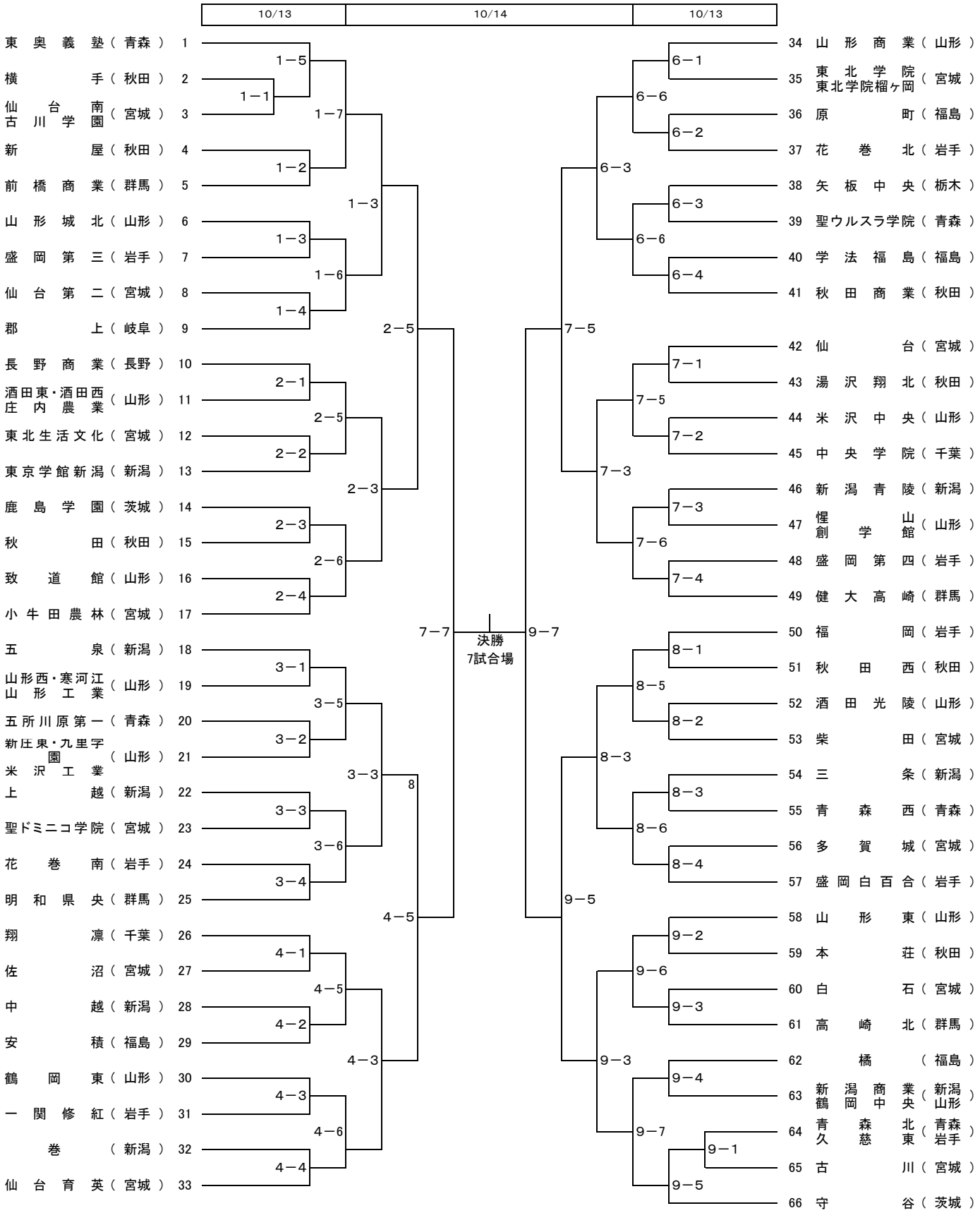
10/13
10/14
10/13
東奥義塾（青森）1
横手（秋田）2
仙台南古川学園（宮城）3
新屋（秋田）4
前橋商業（群馬）5
山形城北（山形）6
盛岡第三（岩手）7
仙台第二（宮城）8
郡上（岐阜）9
長野商業（長野）10
酒田東・酒田西庄内農業（山形）11
東北生活文化（宮城）12
東京学館新潟（新潟）13
鹿島学園（茨城）14
秋田（秋田）15
致道館（山形）16
小牛田農林（宮城）17
五泉（新潟）18
山形西・寒河江山形工業（山形）19
五所川原第一（青森）20
新庄東・九里学園（山形）21
米沢工業
上越（新潟）22
聖ドミニコ学院（宮城）23
花巻南（岩手）24
明和県央（群馬）25
翔凛（千葉）26
佐沼（宮城）27
中越（新潟）28
安積（福島）29
鶴岡東（山形）30
一関修紅（岩手）31
巻（新潟）32
仙台育英（宮城）33
34 山形商業（山形）
35 東北学院東北学院榴ヶ岡（宮城）
36 原町（福島）
37 花巻北（岩手）
38 矢板中央（栃木）
39 聖ウルスラ学院（青森）
40 学法福島（福島）
41 秋田商業（秋田）
42 仙台（宮城）
43 湯沢翔北（秋田）
44 米沢中央（山形）
45 中央学院（千葉）
46 新潟青陵（新潟）
47 慌創山学館（山形）
48 盛岡第四（岩手）
49 健大高崎（群馬）
50 福岡（岩手）
51 秋田西（秋田）
52 酒田光陵（山形）
53 柴田（宮城）
54 三条（新潟）
55 青森西（青森）
56 多賀城（宮城）
57 盛岡白百合（岩手）
58 山形東（山形）
59 本荘（秋田）
60 白石（宮城）
61 高崎北（群馬）
62 橘（福島）
63 新潟商業（新潟）
鶴岡中央（山形）
64 青森北（青森）
久慈東（岩手）
65 古川（宮城）
66 守谷（茨城）
決勝
7試合場
7－7
9－7
4－5
2－5
1－3
1－7
1－5
1－1
1－2
1－6
1－3
1－4
2－3
2－1
2－5
2－2
2－6
2－3
2－4
3－3
3－1
3－5
3－2
3－6
3－3
3－4
4－3
4－1
4－5
4－2
4－6
4－3
4－4
7－5
6－3
6－6
6－1
6－2
6－6
6－3
6－4
7－3
7－5
7－1
7－2
7－6
7－3
7－4
9－5
8－3
8－5
8－1
8－2
8－6
8－3
8－4
9－3
9－6
9－2
9－3
9－7
9－4
9－1
9－5