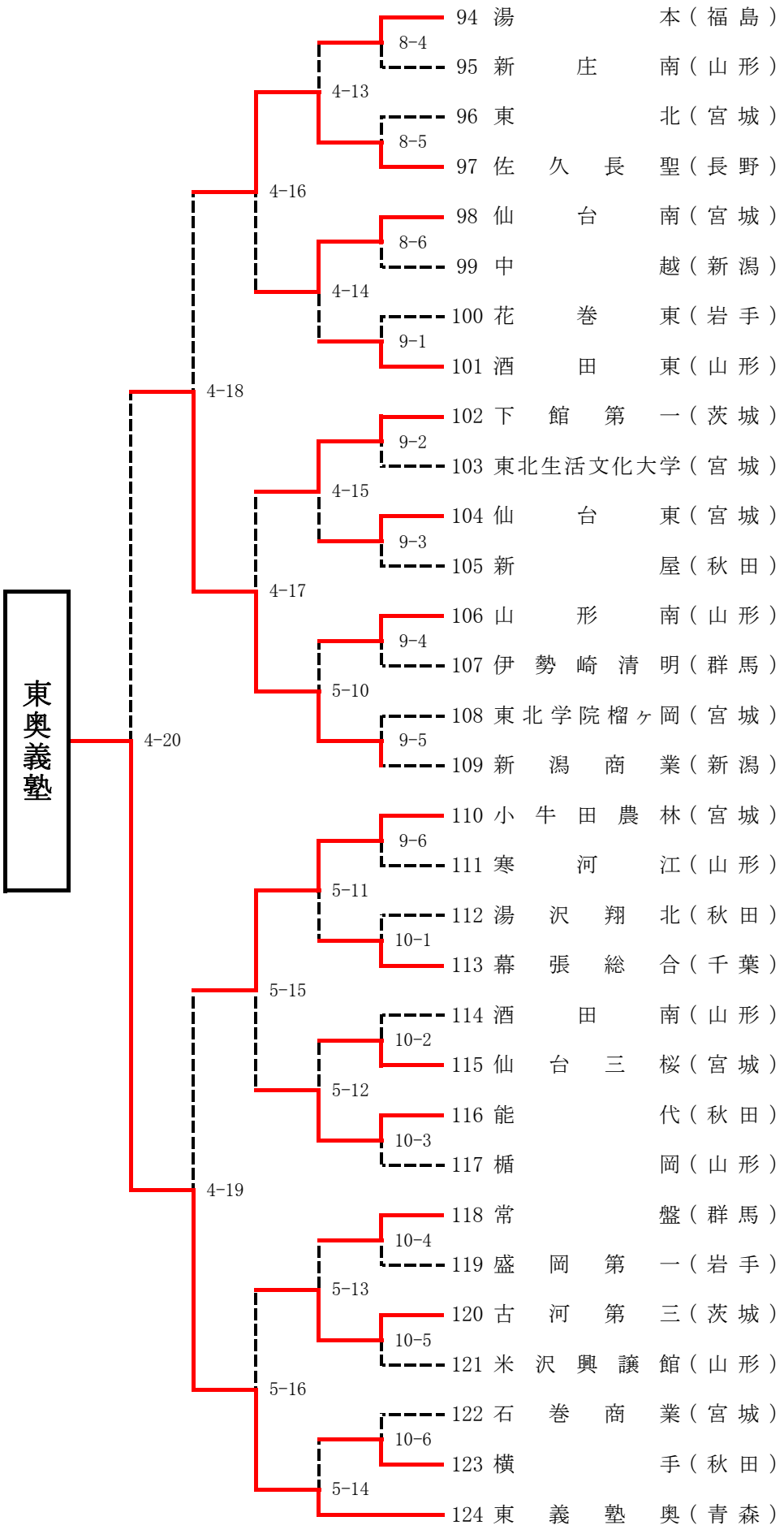日本海旗男子第4パート